MIX S.r.l.
MIXING SYSTEMS AND
COMPONENTS FOR PLANTS

www.mixitaly.com

Entstaubungstechnik

Modularfilter

ATEX-AUSFÜHRUNGEN VERFÜGBAR

COPYRIGHT© 2021 BY MIX® S.r.l.

Qualität und Innovation

LUFTVERSCHMUTZUNG

Die Luftverschmutzung verändert die Zusammensetzung der Luft und verursacht direkte und indirekte Personen- und Sachschäden.

SOZIALES ENGAGEMENT

Der technologische Fortschritt und Umweltschutz, Arbeit und Gesundheit, Ökonomie und Ökologie, sind untrennbare Paare und stellen eine Notwendigkeit für die Gegenwart und Verpflichtung für die unmittelbare Zukunft dar.

PRODUKTE UND LÖSUNGEN VON MIX

Die Firma MIX s.r.l liefert viereckige Entstaubungsmodulfilter Typ SRD (Patronenfilter) und SRL (Schlauchfilter).
Dieses innovative Entaubungssystem in verschiedenen Größen und Ausführungen ist vielseitig einsetzbar.

Funktionsweise

Der Zweck eines Filters ist es das pulverförmige Produkt aus dem staubigen Luftstrom zu separieren. Die pulverförmigen Bestandteile werden außerhalb des Filterelements zurückgehalten, während die Luft hindurchgeht und entstaubt wird. Die zurückgehaltenen Stäube werden mittels Druckluftabreinigung aus dem Filtertextil gelöst und fallen in den darunterliegenden Behälter, während die saubere Luft in die Atmosphäre freigesetzt wird. Der Abscheidegrad ist dabei niemals absolut. Der Filter dient dazu den Staubgehalt zu minimieren und auf ein, den geltenden Normen entsprechendes, Niveau zu senken.

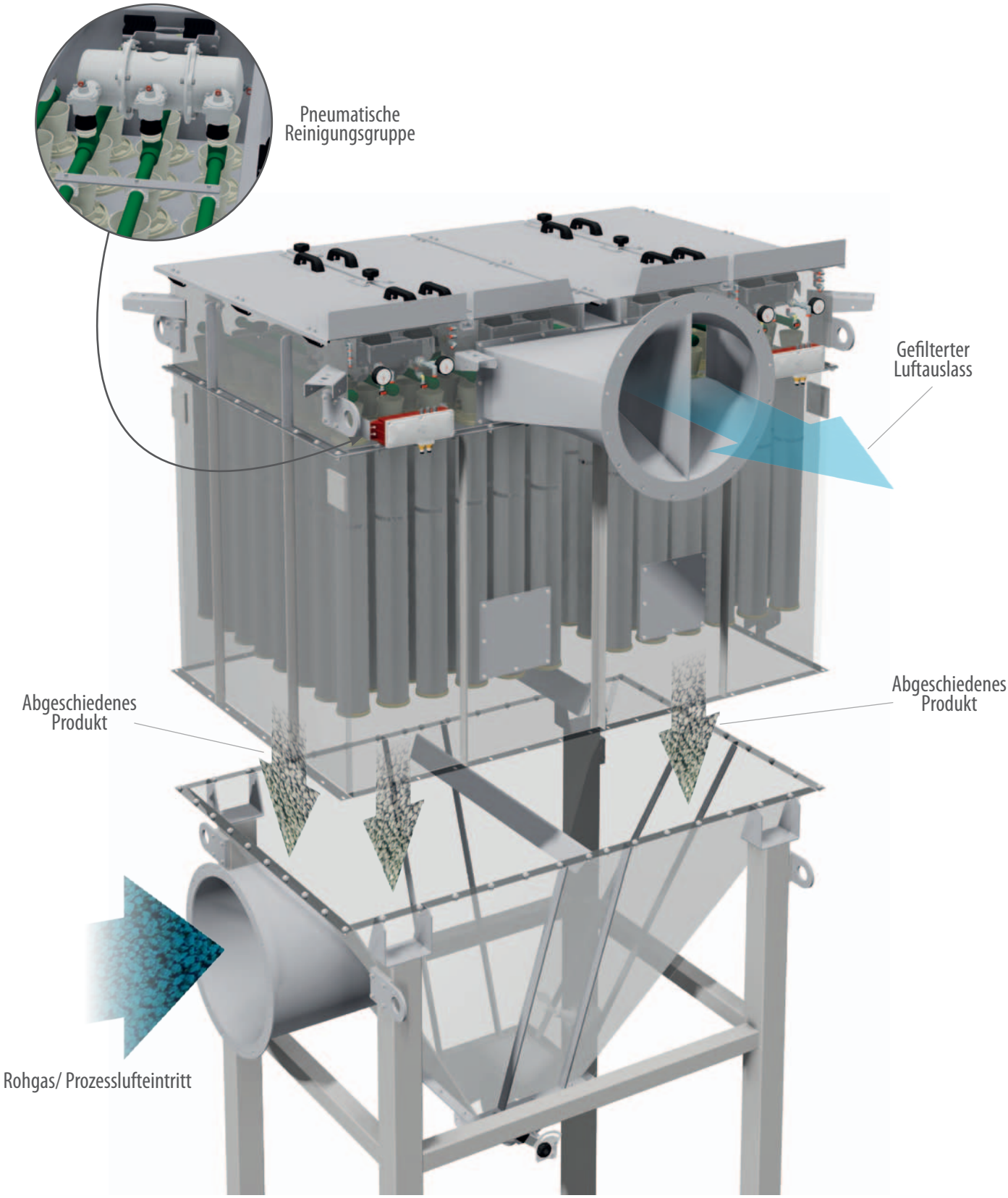

Wartung Filterelemente

Die SR-Filter sind mit einem Schnellverschlusssystem der Filterelemente (Patronen, bzw. Schläuche ausgestattet), welches die Wartung vereinfacht.

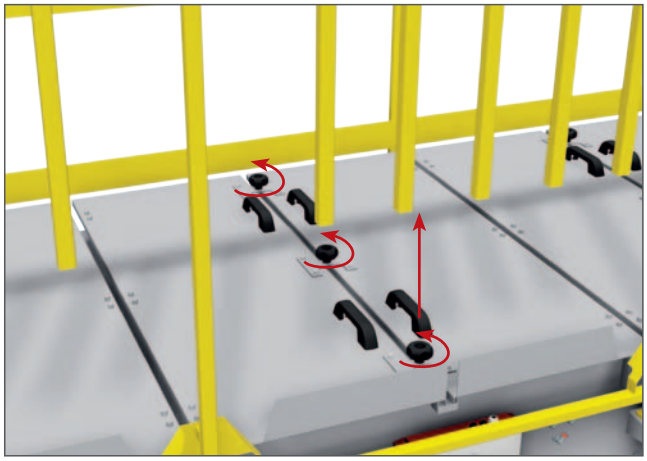

Lösen Sie die drei Drehgriffe

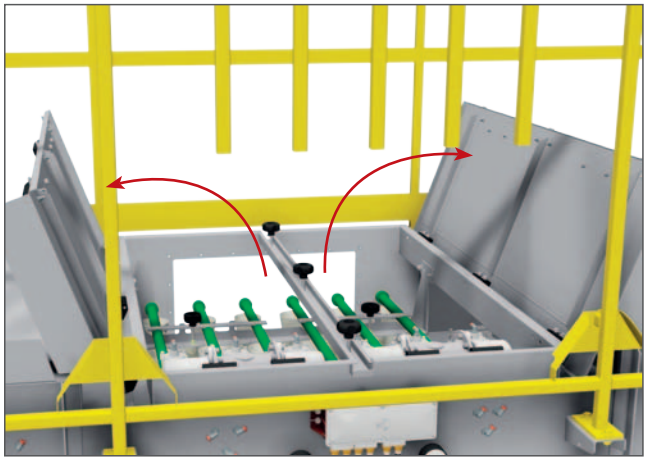

Öffnen Sie die Wartungsklappen

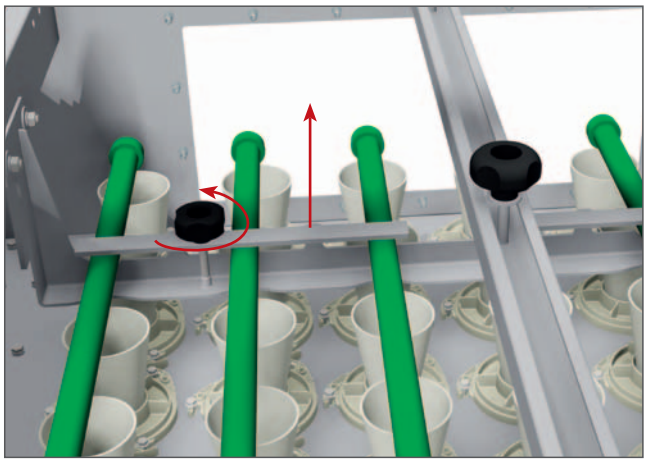

Lösen Sie den Drehgriff und entfernen Sie die Sicherungsleiste

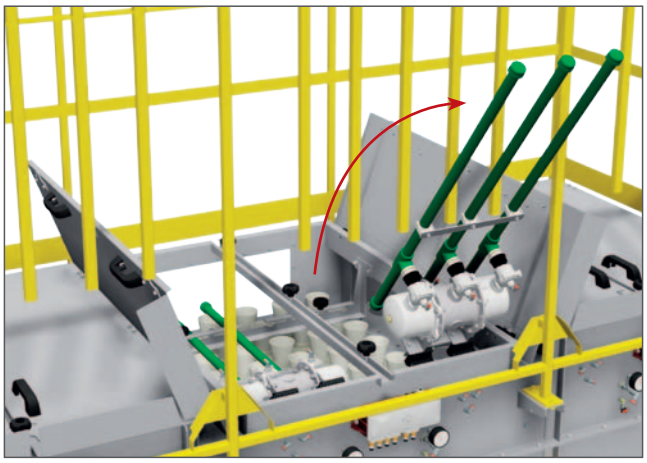

Schwenken Sie die Blasrohrgruppe um 180°

Lösen Sie die Befestigungsschrauben und drehen Sie das Filterelement

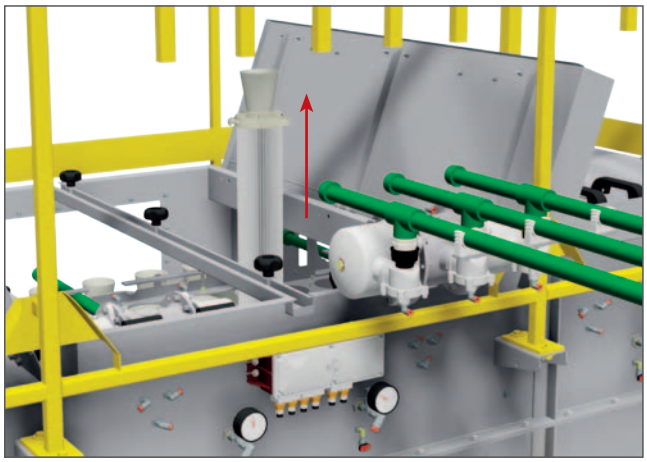

Nun können Sie das Filterlement herausziehen

Material der Filterelemente

PREMIUM-POLYESTER

SPINNVLIESSTOFF

- Reststaubgehalt: <1 mg/Nm^3
  Anm.: garantierbar nach Prozessanalyse (Korngrößenverteilung des Produktes, Filterflächenbelastung, Steiggeschwindigkeit)
- auf Anfrage als antistatisches Material
- Lebensdauer: bis zu 20.000 Betriebsstunden
- mit Wasser waschbar
- Staubklasse: **M** gemäß BIA (DIN EN 60335-2-69), Abscheidegrad 99,9% @ >1 µm
- Gewicht: 260 g/m^3
- Luftdurchlässigkeit: 280 m^3/m^2*h (200 Pa)
- niedriger Druckverlust: <700 Pa (70 mm H20)
- schmelzgesponnene Mikrofasern mit niedrigem Schmelzpunkt (Abb. 01)
- homogene Oberfläche, die die mechanische Beständigkeit erhöht (Abb. 02)
  Anmerkung: handelsübliche Patronen werden aus punktverschweißten Meltblown-Vliesstoffen hergestellt (Abb. 03-04), die die real verfügbare Filterfläche um bis zu 35% reduzieren.

SKYFILTER®-POLYESTER

SPINNVLIESSTOFF

- Reststaubgehalt: <20 mg/Nm^3
  Anm.: garantierbar nach Prozessanalyse (Korngrößenverteilung des Produktes, Filterflächenbelastung, Steiggeschwindigkeit)
- Lebensdauer: bis zu 30.000 Betriebsstunden
- mit Wasser waschbar
- Staubklasse: **L** gemäß BIA (DIN EN 60335-2-69), Abscheidegrad 99% @ >1 µm
- Gewicht: 250 g/m^3
- Luftdurchlässigkeit: 3.400 m^3/m^2*h (200 Pa)
- niedriger Druckverlust: <700 Pa (70 mm H20)
- Reduzierung der Anzahl von Reinigungszyklen möglich
- schmelzgesponnene Mikrofasern mit niedrigem Schmelzpunkt (Abb. 01)
- homogene Oberfläche, die die mechanische Beständigkeit erhöht (Abb. 02)
  Anmerkung: handelsübliche Patronen werden aus punktverschweißten Meltblown-Vliesstoffen hergestellt (Abb. 03-04), die die real verfügbare Filterfläche um bis zu 35% reduzieren.

POLYESTER-NADELFILZ

POLYESTER-NADELFILZ

- Reststaubgehalt: <5 mg/Nm^3
  Anm.: garantierbar nach Prozessanalyse (Korngrößenverteilung des Produktes, Filterflächenbelastung, Steiggeschwindigkeit)
- in verschiedensten Ausführungen erhältlich (Teflonbeschichtung, Membran, Porengröße des Materials etc.)
- mit Wasser waschbar
- Staubklasse: **L** oder **M** gemäß BIA (DIN EN 60335-2-69), Abscheidegrad 99% oder 99,9% @ >1 µm
- Gewicht: 450 g/m^3 oder mehr
- auf Anfrage als antistatisches Material mit eingerbeiteten Edelstahlstreifen (Abb. 05)
- Lieferung mit Filterkörbchen aus verzinktem Normalstahl, oder auf Anfrage aus Edelstahl

VON MIX VERWENDETES SPINNVLIES, PRODUZIERT VON FREUDENBERG

Abb.01 — *Standard 1.000 µm*

Abb.02 (glatte Oberfläche)

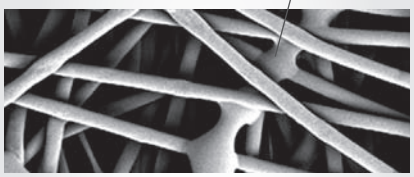

Detail Spinnvliesstoffe

HANDELSÜBLICHE MELTBLOWN-VLIESSTOFFE

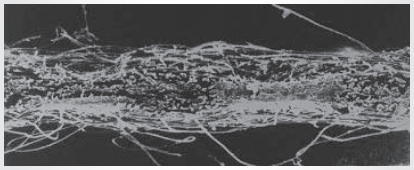

Abb.03 — *Standard 1.000 µm*

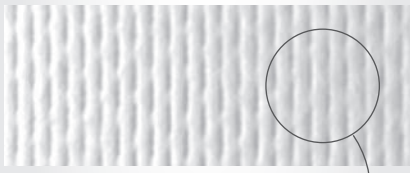

Abb.04 (punktverschweißte Oberfläche)

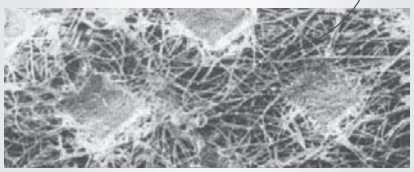

Detail Meltblown-Vliesstoffe

ANTISTATISCHES MATERIAL

Abb.05

Codeschlüssel

SR

Ausführung
/: Standard
A: ATEX

Typ
D: Patronen
L: Schläuche

Luftauslass
D: Seitlicher Luftauslass
H: Ausführung mit Ventilator

Patronen		
	084 = 84 m²	230 = 230m²
	105 = 105m²	252 = 252m²
	115 = 115m²	290 = 290m²
	145 = 145m²	315 = 315m²
	168 = 168m²	345 = 345m²
	210 = 210m²	435 = 435m²

Schläuche		
	027 = 27m²	090 = 90m²
	036 = 36m²	108 = 108m²
	045 = 45m²	135 = 135m²
	054 = 54m²	
	072 = 72m²	
	081 = 81m²	

OPTIONAL

Maße

PATRONENFILTER

TYP SRD..	m²	Filterelemente	Anz. Mod.*	A	B	C	Nm³/h *	bar *	kg
SRD.084	84	Standard	1	1070	1450	1400	5	5	450
SRD.105	105	Standard	1	1070	1700	1400	5	5	480
SRD.115	115	Skyfilter®	1	1070	1450	1400	2,1	4	450
SRD.145	145	Skyfilter®	1	1070	1700	1400	2,1	4	480
SRD.168	168	Standard	2	2150	1450	1400	10	5	900
SRD.210	210	Standard	2	2150	1700	1400	10	5	950
SRD.230	230	Skyfilter®	2	2150	1450	1400	4,2	4	900
SRD.252	252	Standard	3	3300	1450	1400	15	5	1360
SRD.290	290	Skyfilter®	2	2150	1700	1400	4,2	4	950
SRD.315	315	Standard	3	3300	1700	1400	15	5	1450
SRD.345	345	Skyfilter®	3	3300	1450	1400	6,3	4	1360
SRD.435	435	Skyfilter®	3	3300	1700	1400	6,3	4	1450

GEHÄUSEFESTIGKEIT

Betriebsdruck: + 0,03 bar ÷ - 0,05 bar

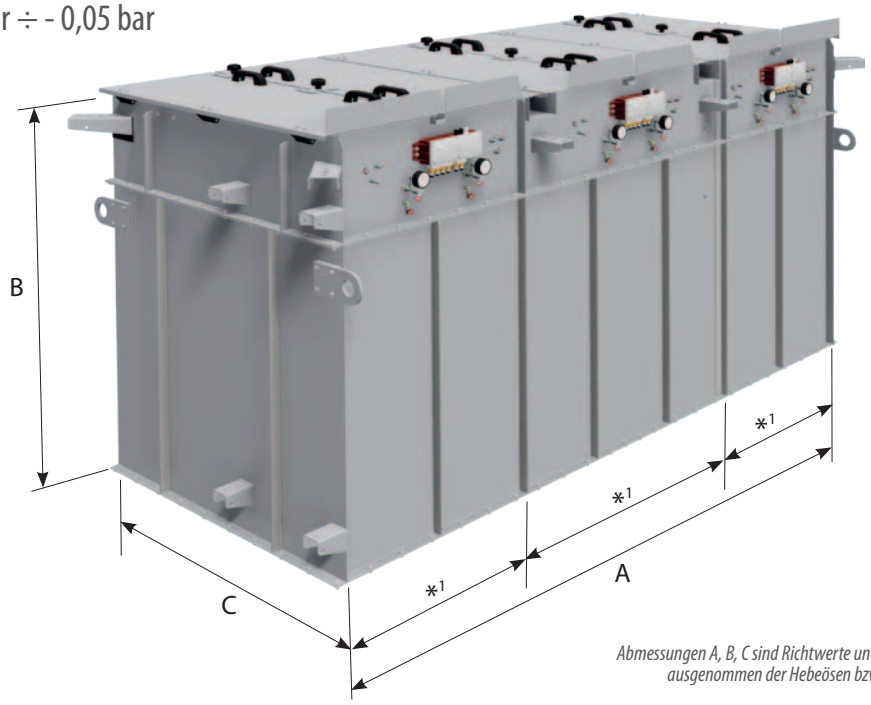

Abmessungen A, B, C sind Richtwerte und betreffen die Außenmaße des Filterkörpers, ausgenommen der Hebeösen bzw. andere hervorstehende Teile des Zubehörs.

SCHLAUCHFILTER

TYP SRL..	m²	Anz. Mod.*	A	B	C	Nm³/h *	bar *	kg
SRL.027	27	1	1070	2100	1400	6	6	500
SRL.036	36	1	1070	2600	1400	6	6	570
SRL.045	45	1	1070	3100	1400	6	6	650
SRL.054	54	2	2150	2100	1400	12	6	1000
SRL.072	72	2	2150	2600	1400	12	6	1140
SRL.081	81	3	3300	2100	1400	18	6	1520
SRL.090	90	2	2150	3100	1400	12	6	1300
SRL.108	108	3	3300	2600	1400	18	6	1740
SRL.135	135	3	3300	3100	1400	18	6	1970

** Durchschnittlicher Druckluftverbrauch in Nm³/h bei angegebenem Druck*

Druckluftanschluss 3/8" GAS bzw. Schnellkupplung für Druckluftschlauch Ø 12x1 mm

FILTERING SYSTEMS AND COMPONENTS FOR PLANTS

QUALITY
SERVICE
TECHNOLOGY
INNOVATION

www.mixitaly.com

MIX S.r.l. - 41032 CAVEZZO (MO) - Via Volturno, 119/A - ITALY
Tel. +39 0535.46577 - Fax +39 0535.46580 - info@mixitaly.com

COPYRIGHT BY MIX® srl 2021

09A205ZDE/211