SKB00.F.

Maße

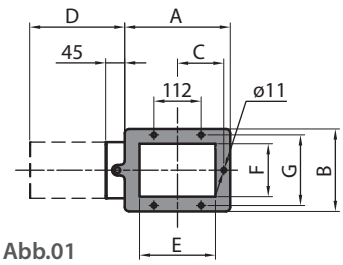

Abb.01

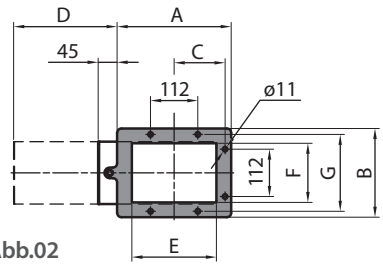

Abb.02

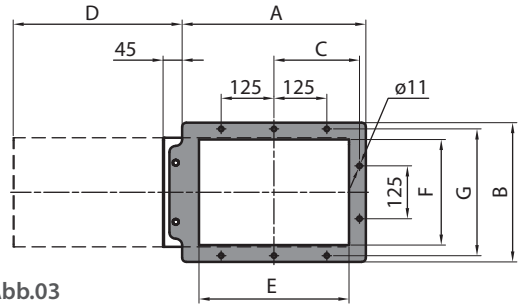

Abb.03

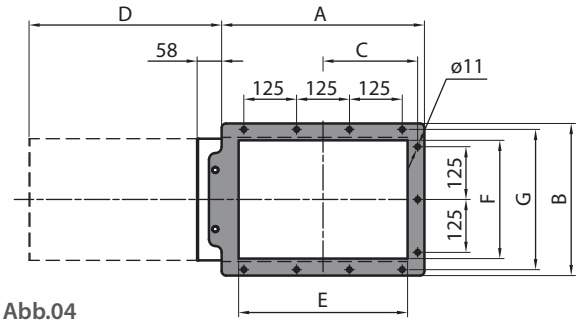

Abb.04

BESCHREIBUNG

Die MIX-Drosselklappe, die am Auslass des Ventilators positioniert wird, ermöglicht die Regelung des Luftstroms.

GESCHLOSSEN

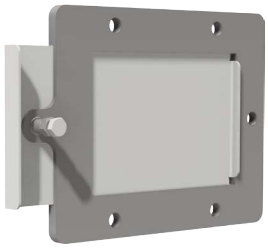

OFFEN

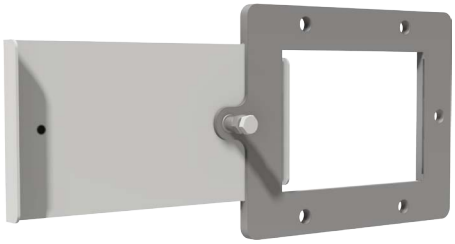

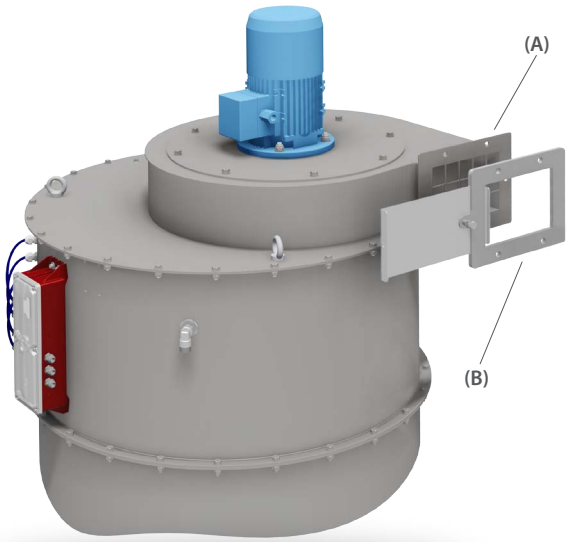

Das Flanschbild (B) entspricht dem Flansch (A) des Ventilatorausgangs

CODE	kW	Abb.	A (mm)	B (mm)	C (mm)	D (mm)	E (mm)	F (mm)	G (mm)	kg
SKB001F.	0,75 - 1,1	1	230	182	100	205	160	112	153	2
SKB002F.	1,5 - 2,2	1	250	195	109,5	225	180	125	167	2
SKB003F.	3 - 4	2	270	210	120,5	245	200	140	182	3
SKB004F.	5,5 - 7,5	3	435	330	202,5	400	355	250	300	6
SKB005F.	11	4	480	360	224	456	400	280	332	7

ANM: Alle Maße in mm, wenn nicht anders angegeben. Die Firma MIX s.r.l. behält sich das Recht vor, Veränderungen ohne Vorankündigung durchzuführen. Alle genannten Angaben sind ungefähr. Die angegebenen Daten sind als Mittelwerte mit Toleranzen zu verstehen, die sich durch normale Produktionsschwankungen ergeben. Für Sonderanfragen und um genaue Maße zu erhalten ist unsere schriftliche Bestätigung notwendig.